E332084

ELECTRONIC POWER SUPPLY
BLOC D'ALIMENTATION ELECTRONIQUE

CONSTANT VOLTAGE TENSION CONSTANTE	12V DC		6W
IEC Protection Protection CEI	Class 2	Ingress Protection Indice de protection	IP22
Ground Class Classe mise à terre		Dimming Gradation	
Model Modèle	PS-CV-120-12-500mA-6W-PG LM21301		

FEATURES

- Universal AC input
- Ideal for indoor LED lighting fixtures
- Protections: SCP: For short circuited protection and with auto-recovery function (OVP: Over-voltage Auto Protection)
- 100% Burn-In with 80 to 100% loading & 35 to 45 °C Environment temperature
- Leakage current less than 0.25mA at 254VAC, 50Hz
- 1 year warranty

CARACTÉRISTIQUES

- Entrée CA universelle
- Idéal pour luminaires d'intérieurs aux DELs
- Protégé contre court-circuits, protection et fonction de récupération automatique (protection de survoltage automatique)
- 100% (burn-in) avec 80 à 100% de charge et 35 à 45 °C température ambiante
- Courant de fuite inférieur à 0,25mA à 254Vca, 50Hz
- Garantie 1 an

SPECIFICATION

MODEL		PS-CV-120-12-500mA-6W-PG
INPUT	INPUT VOLTAGE VAC	100 to 240VAC
	OPERATING FREQUENCY	50 / 60 Hz
	AC CURRENT	0.3A at 100VAC / 0.2A at 240VAC
	THD (TOTAL HARMONIC DISTORTION)	< 20% at full load
	MAX. INRUSH CURRENT	No
	LEAKAGE CURRENT	< 0.25mA / 240VAC
OUTPUT	OUTPUT VOLTAGE VDC	12VDC
	RIPPLE & NOISE (MAX.)	280mVp-p
	LINE REGULATION	± 5%
	LOAD REGULATION	± 5%
	RATED CURRENT RANGE (mA)	500mA
	RATED POWER (W)	6W max.
	EFFICIENCY (TYP.)	65%
ENVIRONMENT	OPERATING TEMP.	0 °C to 40 °C
	OPERATING HUMIDITY	10% to 95% RH
	STORAGE TEMP./HUMIDITY	-30 °C to 80 °C / 10% to 95% RH
	AMBIENT TEMPERATURE	25 °C at 240VAC
	VIBRATION FREQUENCY	5 to 50Hz
	MTBF	> 50.000 power on hours at 25 °C
CERTIFICATION	SAFETY STANDARDS	UL, CUL 60950 Fcc Class 2 GS/ CE EN60950/EN55022

SPÉCIFICATION

MODÈLE		PS-CV-120-12-500mA-6W-PG
ENTRÉE	TENSION ENTRÉE VCA	100 à 240VCA
	FRÉQUENCES D'OPÉRATION	50 / 60 Hz
	CA COURANT ALTERNATIF	0,3A à 100VCA / 0,2A à 240VCA
	DISTORTION HARMONIQUE TOTALE	< 20% avec charge maximale
	COURANT D'APPEL MAX.	Non
	COURANT DE FUITE	< 0,25mA / 240VCA
SORTIE	TENSION DE SORTIE VCC	12VCC
	RONFLEMENT, BRUIT (MAX.)	280mVp-p
	RÉGULATION DE LIGNE	± 5%
	RÉGULATION DE CHARGE	± 5%
	COURANT NOMINAL (mA)	500mA
	PUISSANCE NOMINALE (W)	6W max.
	EFFICACITÉ (TYP.)	65%
ENVIRONNEMENT	TEMP. DE FONCTIONNEMENT	0 °C à 40 °C
	HUMIDITÉ DE FONCTIONNEMENT	10% à 95% HR
	TEMP. D'ENTREPOSAGE / HUMIDITÉ	-30 °C à 80 °C / 10% à 95% HR
	TEMPÉRATURE AMBIANTE	25 °C à 240VCA
	RÉSONANCE	5 à 50Hz
	MTBF (TEMPS MOYEN AVANT BRIS)	> 50,000 h sous tension à 25 °C
CERTIFICATION	NORMES DE SÉCURITÉ	UL, CUL 60950 Fcc Classe 2 GS/ CE EN60950/EN55022

WIRING DIAGRAM / SCHÉMA DE BRANCHEMENT

Units / Unités : mm

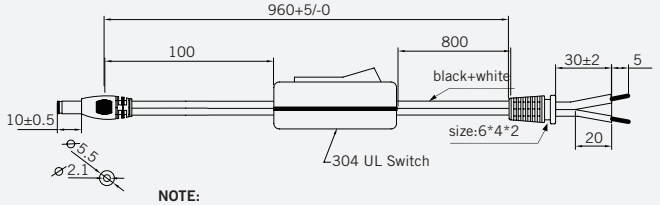

NOTE:

1. Wire type: vw-1 2468 80°C 300V L= 900 mm 2c 24AWG black+white (add core) black and white——positive black——negative
2. Wire jacket material: PVC (94V0)

JOINTING REQUIRE

wire section:

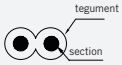

tegument: PVC black lettering black stria

MECHANICAL DIMENSIONS / DIMENSIONS MÉCANIQUES

Units / Unités : mm

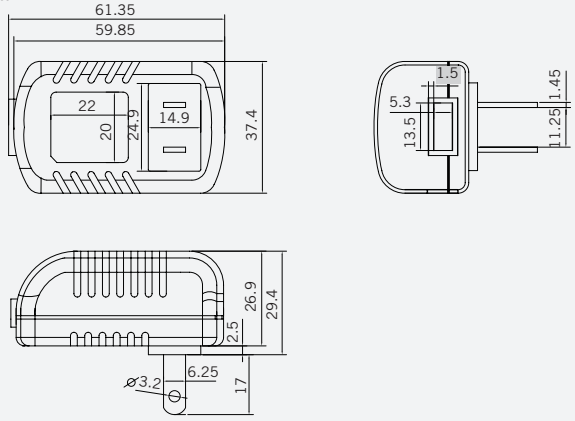

© EZ LED Power, All Rights Reserved / Tous droits réservés

www.ezledpower.com