TFT™ TRANSFOTEC INTERNATIONAL
www.transfotec.com

Intertek

ELECTRONIC POWER SUPPLY
BLOC D'ALIMENTATION ELECTRONIQUE

CONSTANT VOLTAGE TENSION CONSTANTE	12V DC		120W
IEC Protection Protection CEI	Class 1	Ingress Protection Indice de protection	IP67
Ground Class Classe mise à terre		Dimming Gradation	
Model Modèle	TFT-DIM-PS-100|130VAC-CV-12V-120W-ELV-HW-IP67-DRBX LM41292-05		

FEATURES

- Enclosed in a surface mountable slim DRBX junction box to protect wiring
- Built-in active PFC function
- High efficiency: up to 87%
- Protections: short circuit/over loading/ over current
- Full protection aluminum housing; Easy Installation
- Cooling by free air convection
- Work with leading edge (TRIAC) and trailing edge dimmers
- Strong compatibility, flicker-free dimming

CARACTÉRISTIQUES

- Monté dans un boîtier mince de jonction DRBX pour la protection du câblage
- Fonction intégrée PFC actif
- Rendement élevé: jusqu'à 87%
- Protections: court-circuit / surcharges / surintensités
- Boîtier en aluminium de protection complète; Installation facile
- Refroidissement par convection d'air libre
- Fonctionne avec gradateurs de type phase directe (TRIAC) et phase inverse
- Haute compatibilité, gradation sans scintillement

SPECIFICATION

OUTPUT	DC Voltage	12VDC
	Voltage Accuracy	±0.5V
	Rated current	10A
	Rated Power	120W
INPUT	Voltage Range	100 ~ 130VAC (90-130V DC can customized)
	Frequency Range	47 ~ 63HZ
	Power Factor (Typ.)	PF ≥ 0.95/220V
	Full Load Efficiency (Typ.)	83%
	AC Current (Typ.)	0.57A
	Leakage current	< 0.70mA/220VAC
PROTECTION	Short Circuit	Hiccup mode, recovers automatically after fault condition is removed.
	Over load / Over Current	≤ 120% / ≤ 1.4* I out
ENVIRONMENT	Working TEMP.	-40 ~ +60°C
	Working Humidity	20~90%RH, non-condensing
	Storage TEM., Humidity	-40~+80°C, 10~95%RH
	TEMP. coefficient	±0.03%/°C (0 ~ 50°C)
	Vibration	10 ~ 500Hz, 2G 10 min./1 cycle, period for 60 min. each along X,Y,Z axes
SAFETY & EMC	Safety standards	EN61347-1 EN61347-2-13
	Withstand voltage	I/P-O/P:3.75KVAC
	Isolation resistance	I/P-O/P: 100MΩ/500VDC/25 °C/70%RH
	EMC EMISSION	Compliance to EN55015, EN61000-3-2 (≥50%load)
	EMC IMMUNITY	EN61000-4-2,3,4,5,6,11(surge4CH)

SPÉCIFICATION

SORTIE	Tension DC	12VDC
	Précision de tension	±0.5V
	Courant	10A
	Puissance nominale	120W
ENTRÉE	Gamme de tension	100 ~ 130VAC (90-130V DC peut personnaliser)
	Gamme de fréquences	47 ~ 63HZ
	Facteur de puissance (typ.)	PF ≥ 0.95/220V
	La pleine efficacité de charge (typ.)	83%
	Courant AC (typ.)	0.57A
	Courant de fuite	< 0.70mA/220VAC
PROTECTION	Court-circuit	Mode Hiccup, récupère automatiquement après l'état de défaut est supprimé.
	Surcharge / surintensité	≤ 120% / ≤ 1.4* I en dehors
ENVIRONNEMENT	TEMP de travail.	-40 ~ +60°C
	Humidité de travail	20~90%RH, sans condensation
	TEM Stockage., Humidité	-40~+80°C, 10~95%RH
	TEMP. coefficient	±0.03%/°C (0 ~ 50°C)
	Vibration	10 ~ 500Hz, 2G 10 min./1 Cycle, période pendant 60 min. chaque long X,Y,Z axes
SÉCURITÉ & EMC	Les normes de sécurité	EN61347-1 EN61347-2-13
	Surtension	I/P-O/P:3.75KVAC
	La résistance d'isolement	I/P-O/P: 100MΩ/500VDC/25 °C/70%RH
	EMC EMISSION	Conformité aux EN55015, EN61000-3-2 (≥50%charge)
	EMC IMMUNITÉ	EN61000-4-2,3,4,5,6,11(poussée4CH)

WIRING DIAGRAM / SCHÉMA DE BRANCHEMENT

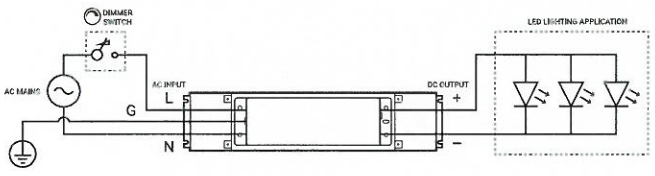

MECHANICAL DIMENSIONS / DIMENSIONS MÉCANIQUES

Units / Unités : mm

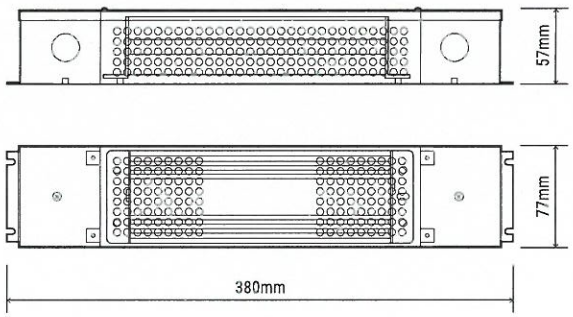

© EZ LED Power, All Rights Reserved / Tous droits réservés
www.ezledpower.com